Циркуляционный насос Wellmix WRE 32/120-180 (частотное регулирование)

Циркуляционные резьбовые (муфтовые) насосы · Артикул 16049980 · Серия WRE

1. Обзор

Насос серии WRE – циркуляционные насос с частотным управлением бытовой серии
— исполнение насоса с «мокрым ротором», ротор двигателя в процессе работы омывается перекачиваемой жидкостью;
— насос оснащен двигателем с постоянными магнитами и встроенным интеллектуальным преобразователем частоты, обеспечивающим согласование производительности насоса с фактической потребностью системы.

Основные данные

Максимальная мощность, Вт	178
Максимальный напор, м	12,5
Максимальная производительность, м3/ч	8,5
Максимальная производительность, л/мин	142
Максимальная температура перекачиваемой жидкости, °C	+110
Ответные соединения	да

2. Гидравлические характеристики

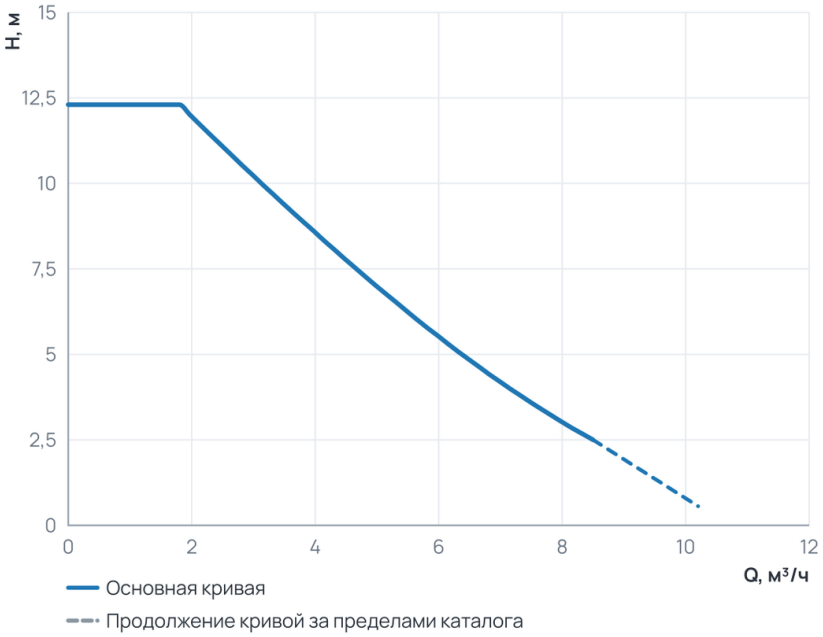

Рабочий диапазон

Подача Q	0 … 8,5 м³/ч
Напор H	2,5 … 12,3 м

Пунктир на диаграмме — продолжение кривой за пределами каталога производителя.

3. Технические данные

Общие сведения

Серия	WRE	Сдвоенный	Нет
Назначение	Отопление и ГВС	Гарантия, мес	24
Уровень шума, дБ	≤43	Ответные соединения	да

Гидравлические данные

Максимальный напор, м	12,5	Максимальное давление в системе, бар	10
Максимальная производительность, м3/ч	8,5	Максимальная производительность, л/мин	142

Перекачиваемая среда

Максимальное содержание этиленгликоля, %	50	Максимальная температура перекачиваемой жидкости, °C	+110

Материалы

Материал корпуса	Чугун с катафорезным покрытием	Материал обмотки статора	Медь
Материал рабочего колеса	Композит		

Монтаж и присоединение

Вес, кг	3,64	Длина, мм	185
Высота, мм	155	Ширина, мм	54
Присоединение	Муфтовое	Монтажная длина, мм	180
Присоединительный размер	G2"	Диаметр условного прохода, мм	32

Электродвигатель

Номинальный ток, А	1,39	Количество скоростей	3
Параметры электросети	1~230 V	Максимальная мощность, Вт	178
Максимальная мощность, кВт	0,178	Частотное регулирование двигателя	да

4. Габаритные размеры

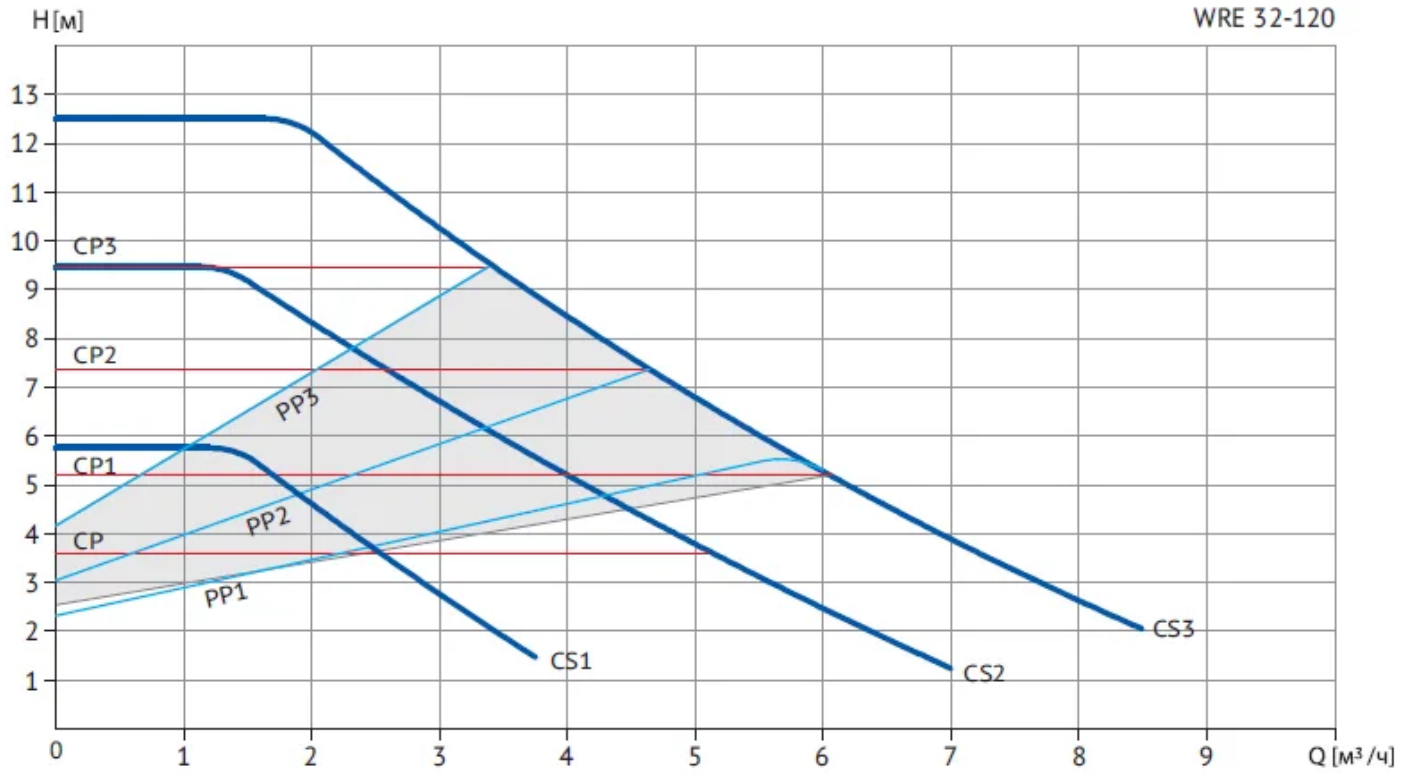

Режимы: CP - постоянное давление, CS - Постоянная скорость, PP - пропорциональное давление

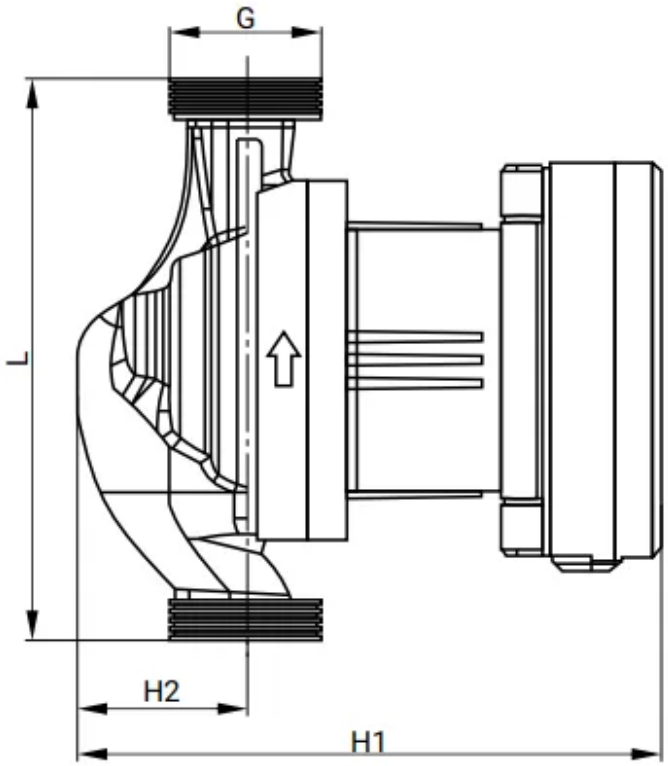

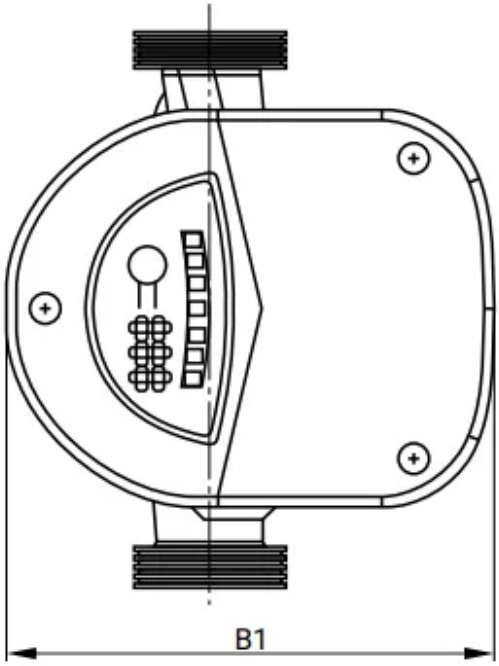

Модель	L	G	H1	H2	B1	Масса, кг
WRE 32/120-180	180	2''	185	54	155	3,64

5. Данные для заказа

Наименование	Циркуляционный насос Wellmix WRE 32/120-180 (частотное регулирование)
Артикул	16049980
Производитель (марка)	WELLMIX
Серия	WRE
Вид оборудования	Циркуляционные резьбовые (муфтовые) насосы
Вес, кг	3,64
Гарантия, мес	24

6. Документация

Листы данных производителя

- WRE 32_120-180 16049980

Инструкции и паспорта

- Паспорт_ инструкция по монтажу и эксплуатации WRE резьбовые высоконапорные 26.06.2026

Каталоги

- Каталог WRS, WRE 09.09.2026
- Каталог WRS, WRE 21.09.2026

3D и CAD-модели

- BIM-модель Revit, серия WRE — архив WELLMIX
- Чертежи DWG, серия WRE — архив WELLMIX
- 3D-модель STEP, серия WRE — архив WELLMIX

Документы прилагаются к товару — в карточке товара и в архиве документов для тендера.